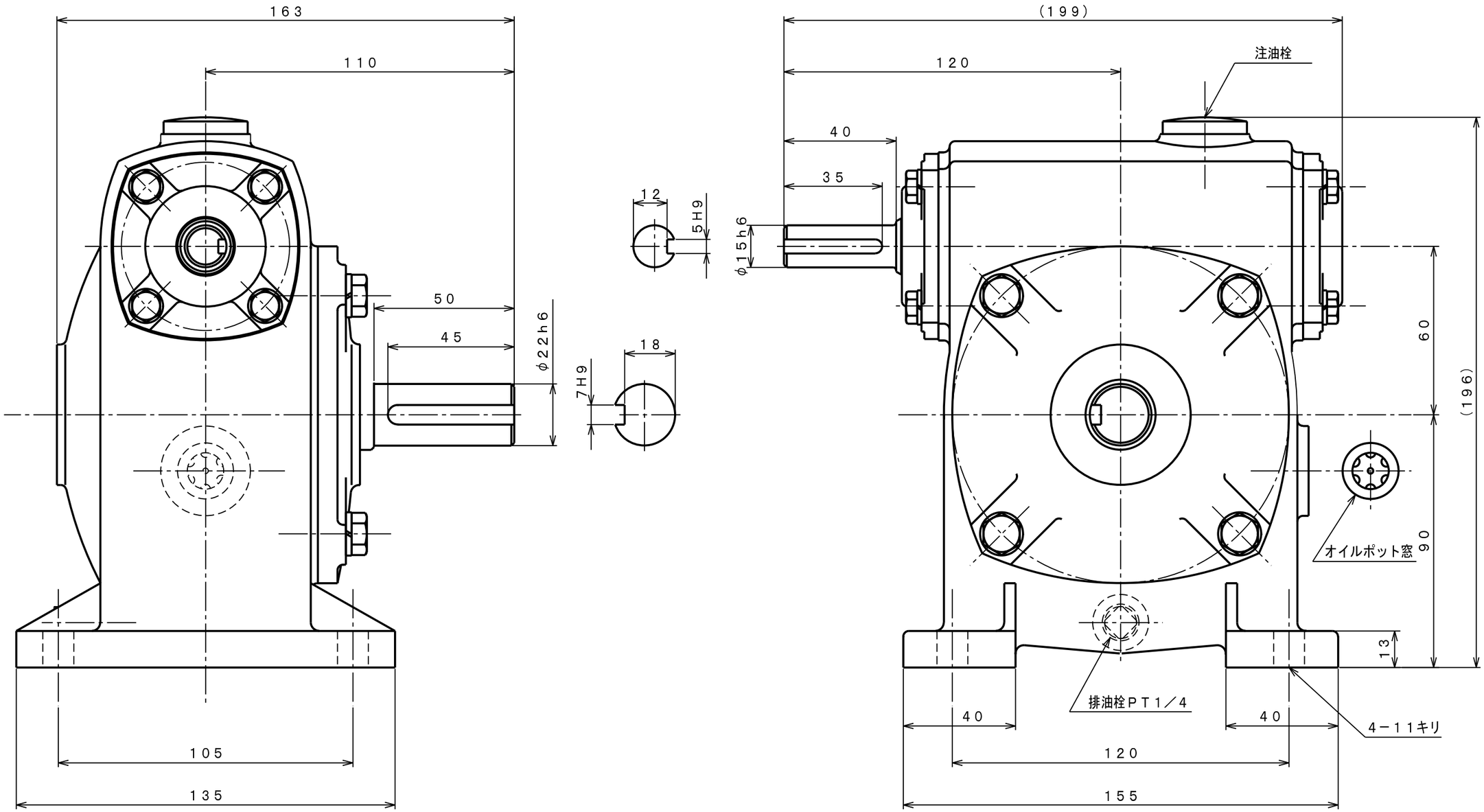

機種	ＳＥＷＮ２	重量 (kg)	約９
品名	外形寸法図　（Ｒ）	縮尺	２／３
図番	ＷＮ０２０Ｖ２		

SHIN-EI MANUFACTURING CO., LTD