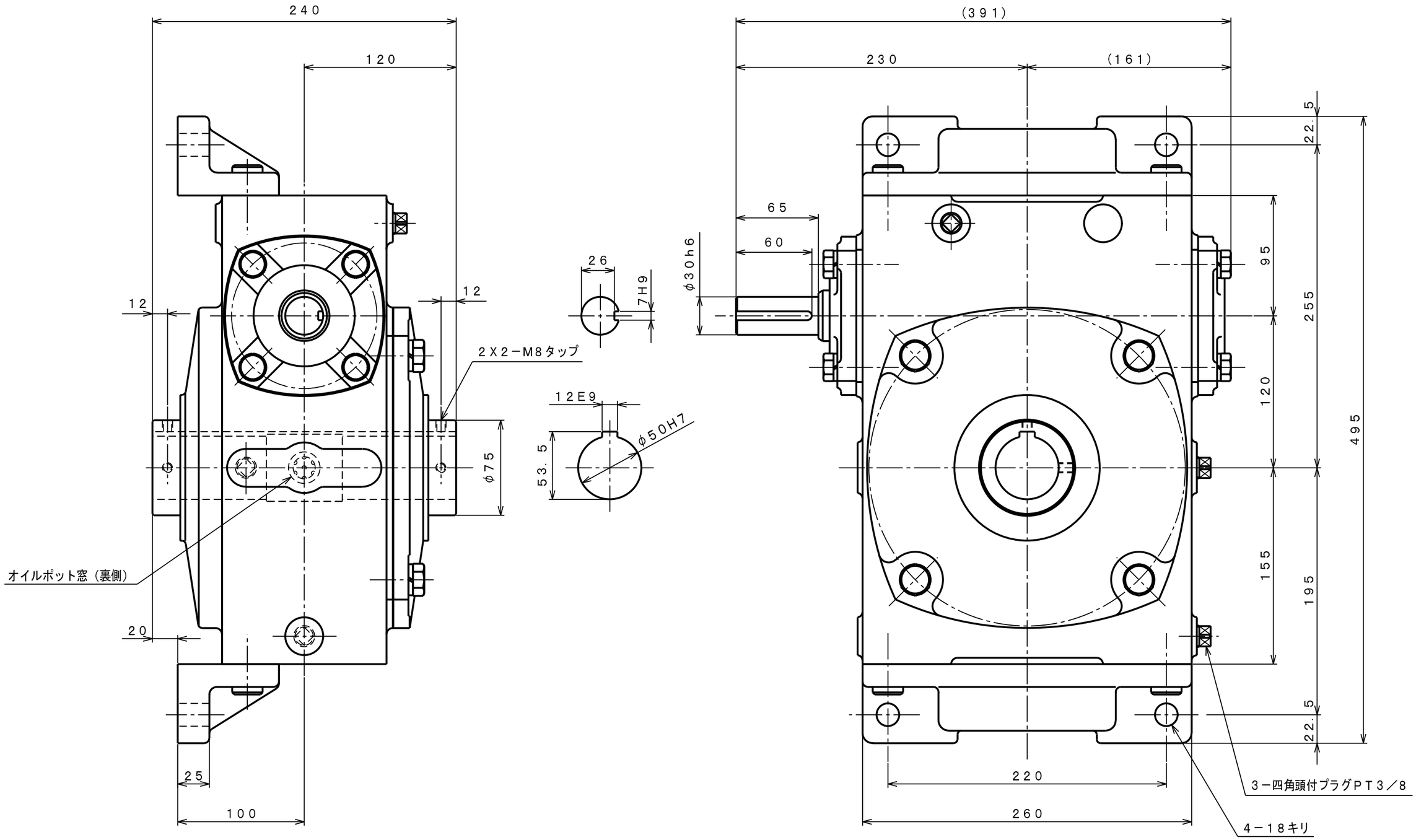

機種	SELK6	重量 (kg)	約72
品名	外形寸法図　（RT）	縮尺	1／3
図番	LK060V2		

SHIN-EI MANUFACTURING CO., LTD