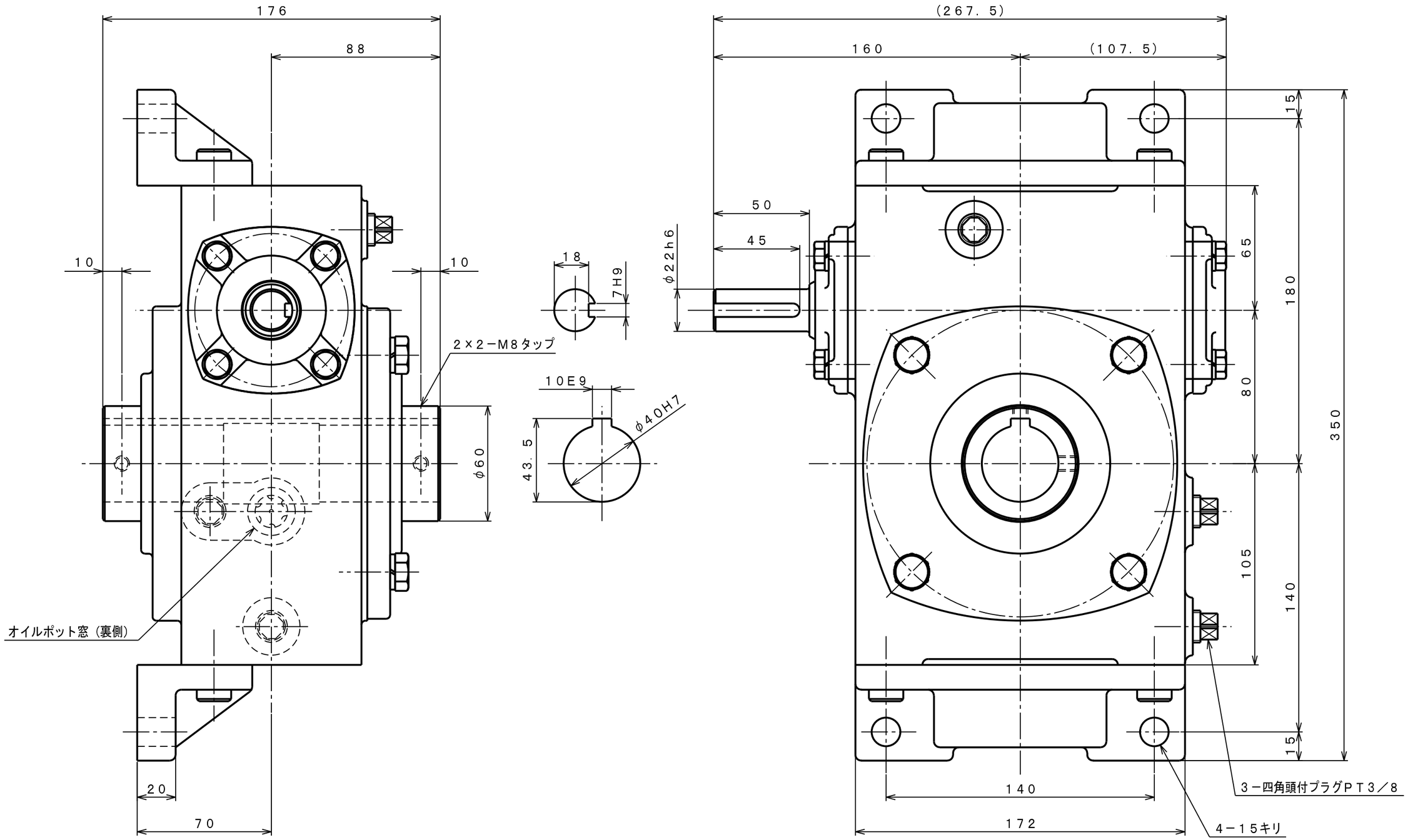

機種	SELK4	重量 (kg)	約27
品名	外形寸法図　（RT）	縮尺	1／2
図番	LK040V2		

SHIN-EI MANUFACTURING CO., LTD