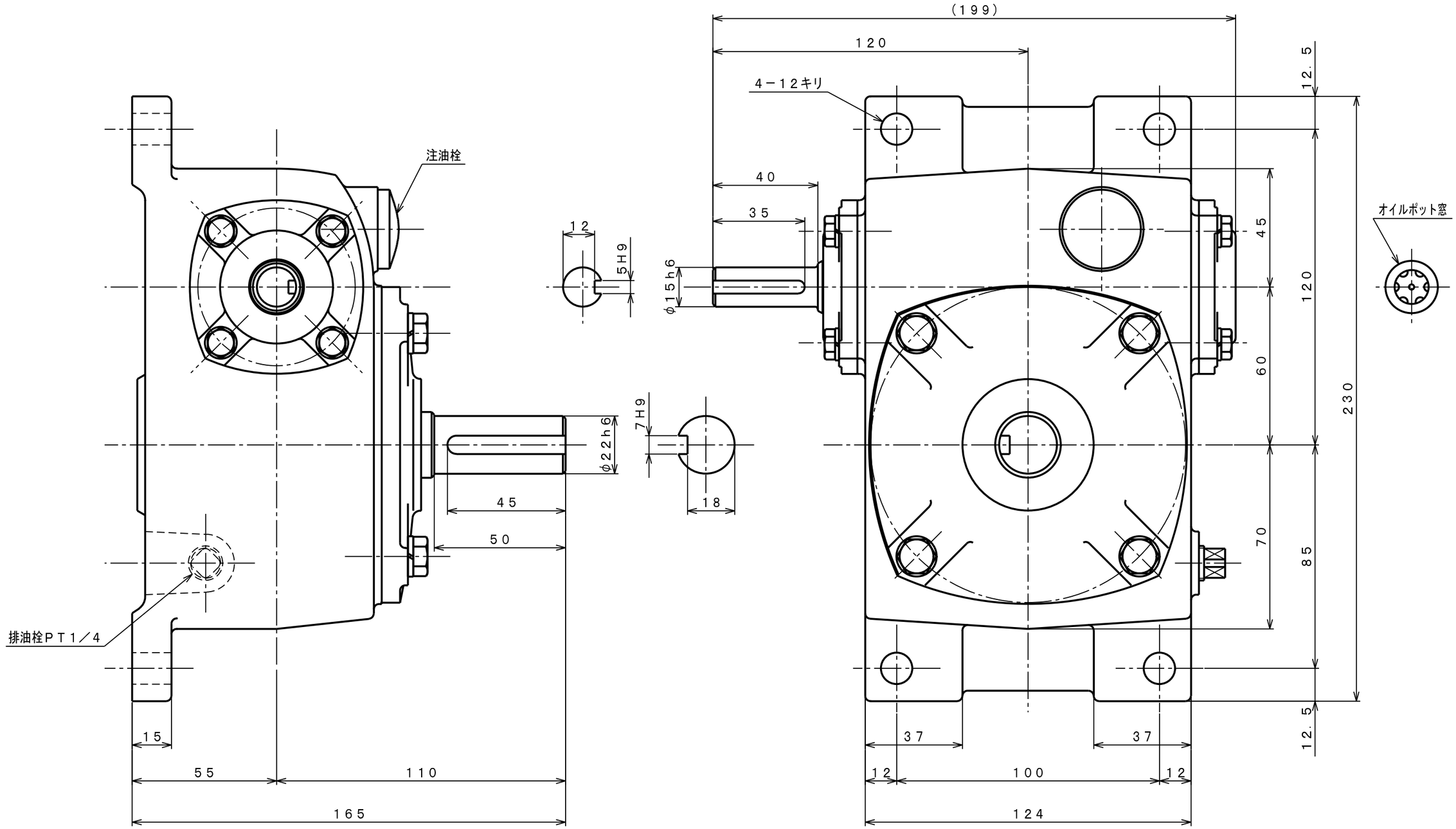

機種	ＳＥＫＮ２	重量 (kg)	約１０
品名	外形寸法図　（ＲＴ）	縮尺	２／３
図番	ＫＮ０２０Ｖ２		

SHIN-EI MANUFACTURING CO., LTD