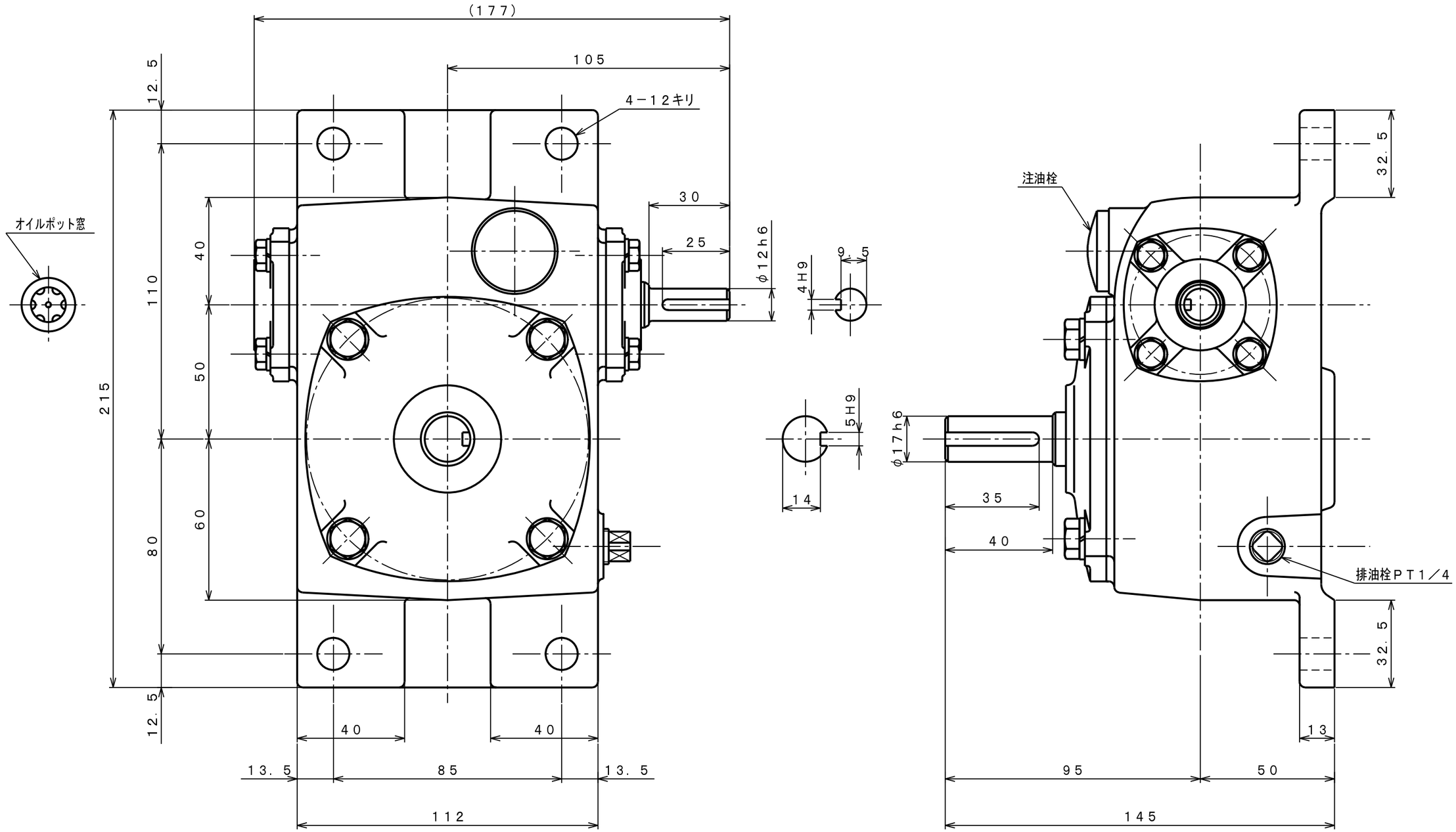

機種	SEKN1	重量 (kg)	約8
品名	外形寸法図　(LT)	縮尺	2／3
図番	KN010V1		

SHIN-EI MANUFACTURING CO., LTD