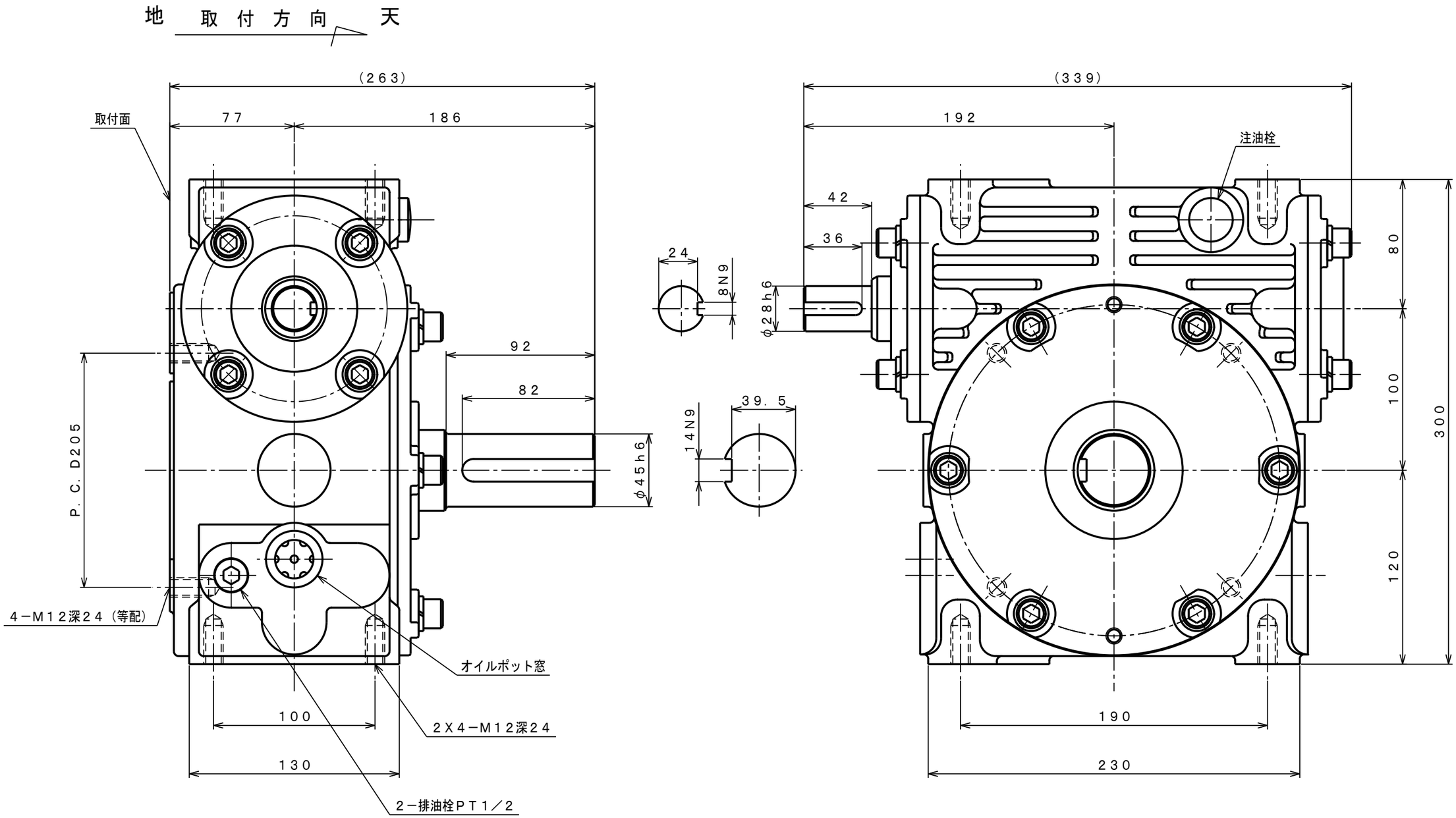

機種	HUK100	重量 (kg)	約43
品名	外形寸法図 （RT）	縮尺	2／5
図番	HUKN050V2A		

SHIN-EI MANUFACTURING CO., LTD