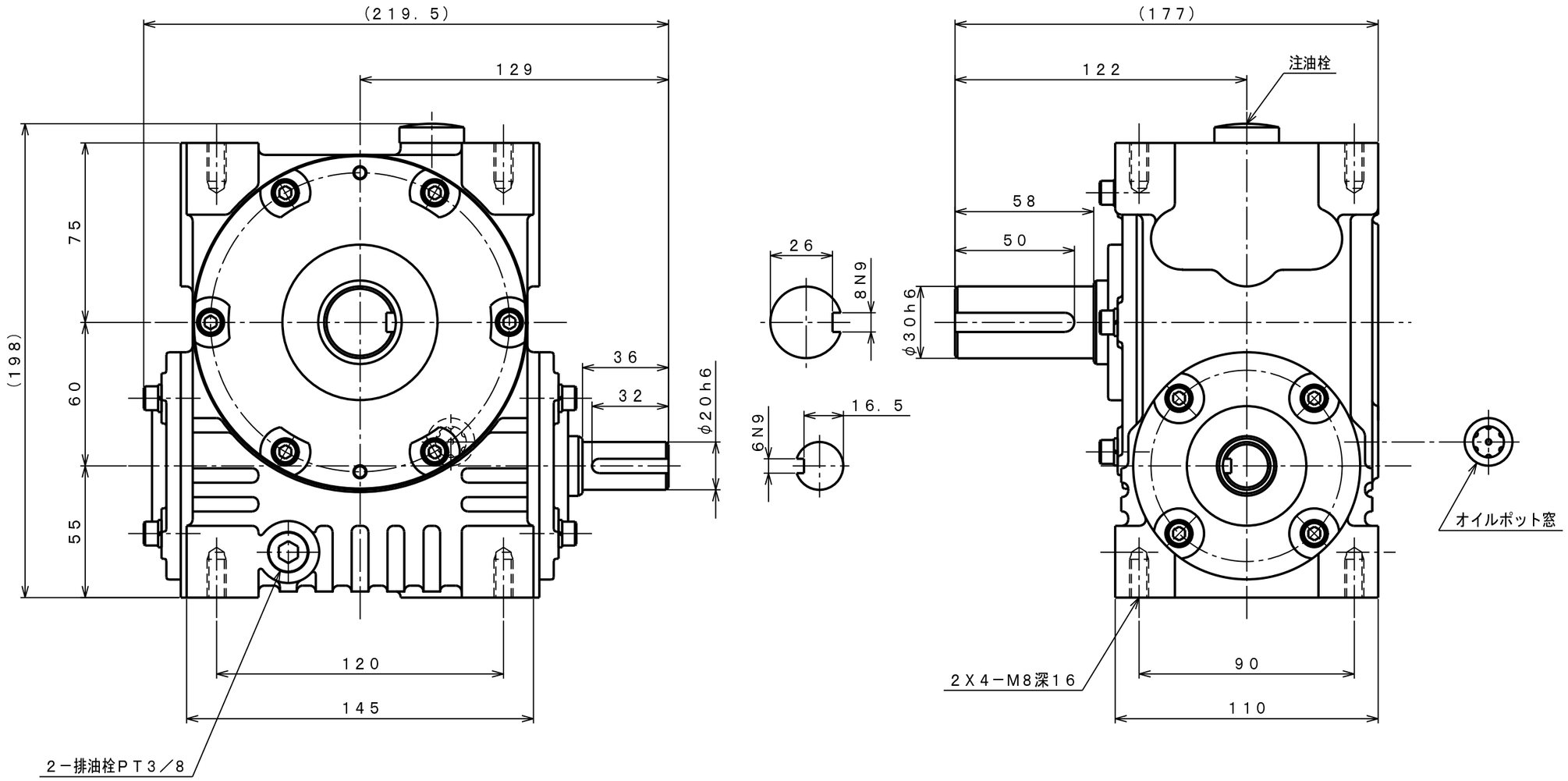

機種	HUB60	重量 (kg)	約15
品名	外形寸法図　(L)	縮尺	1／2
図番	HUBN020V1		

SHIN-EI MANUFACTURING CO., LTD