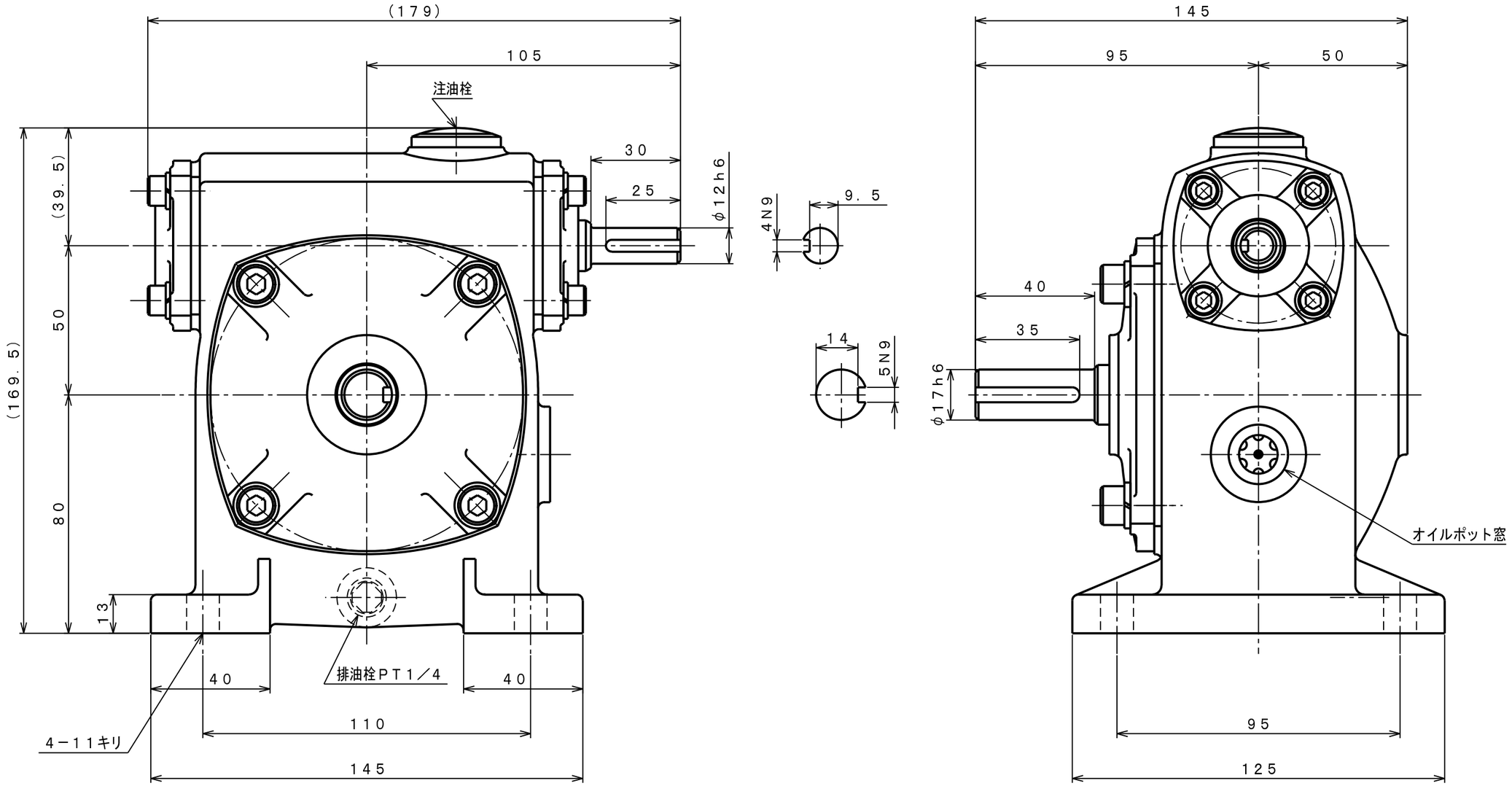

機種	HTW50	重量 (kg)	約7
品名	外形寸法図　(L)	縮尺	2／3
図番	HTW01V1		

SHIN-EI MANUFACTURING CO., LTD