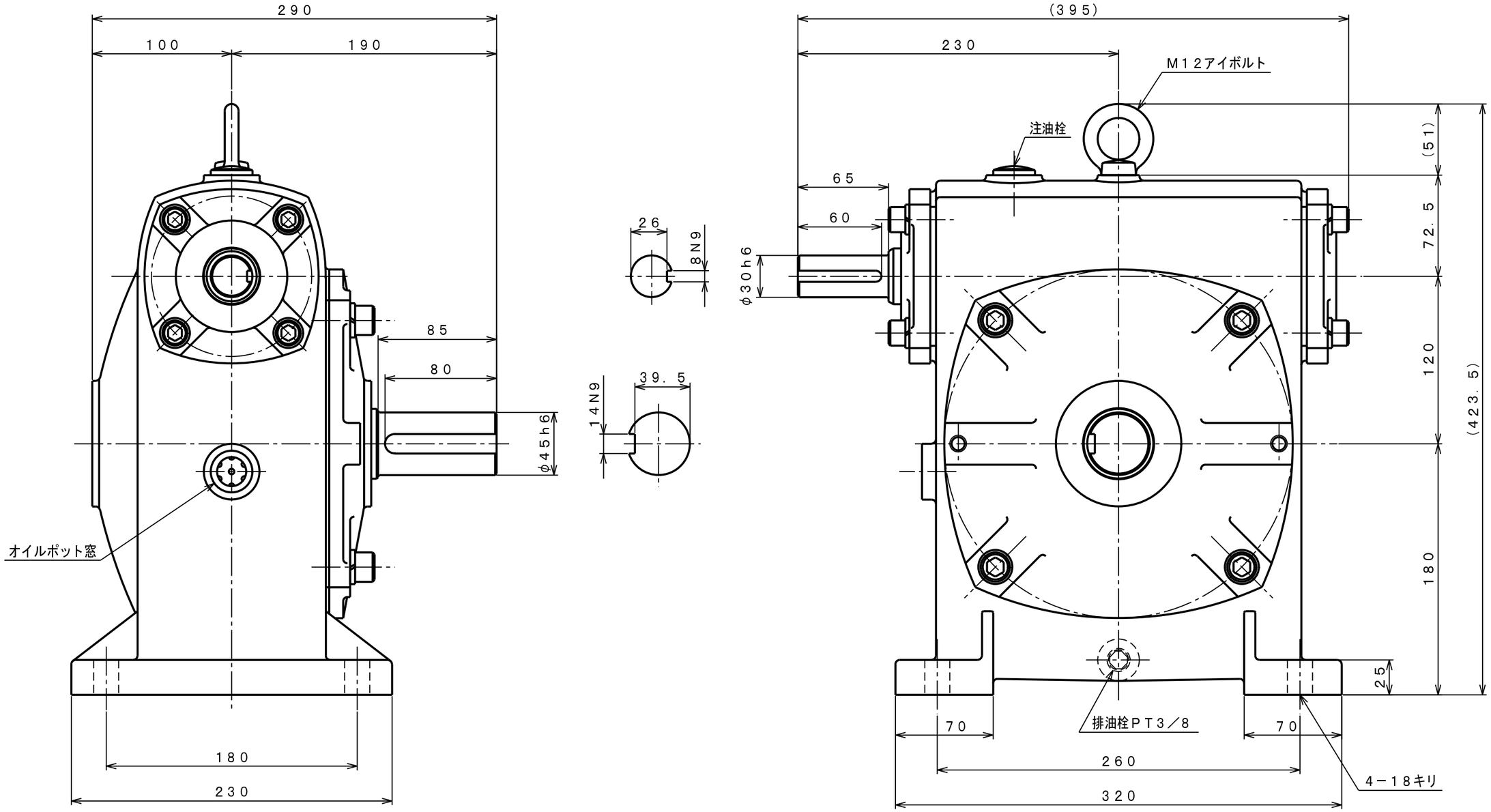

機種	HTW120	重量 (kg)	約55
品名	外形寸法図　（R）	縮尺	1／3
図番	HTW06V2		

SHIN-EI MANUFACTURING CO., LTD