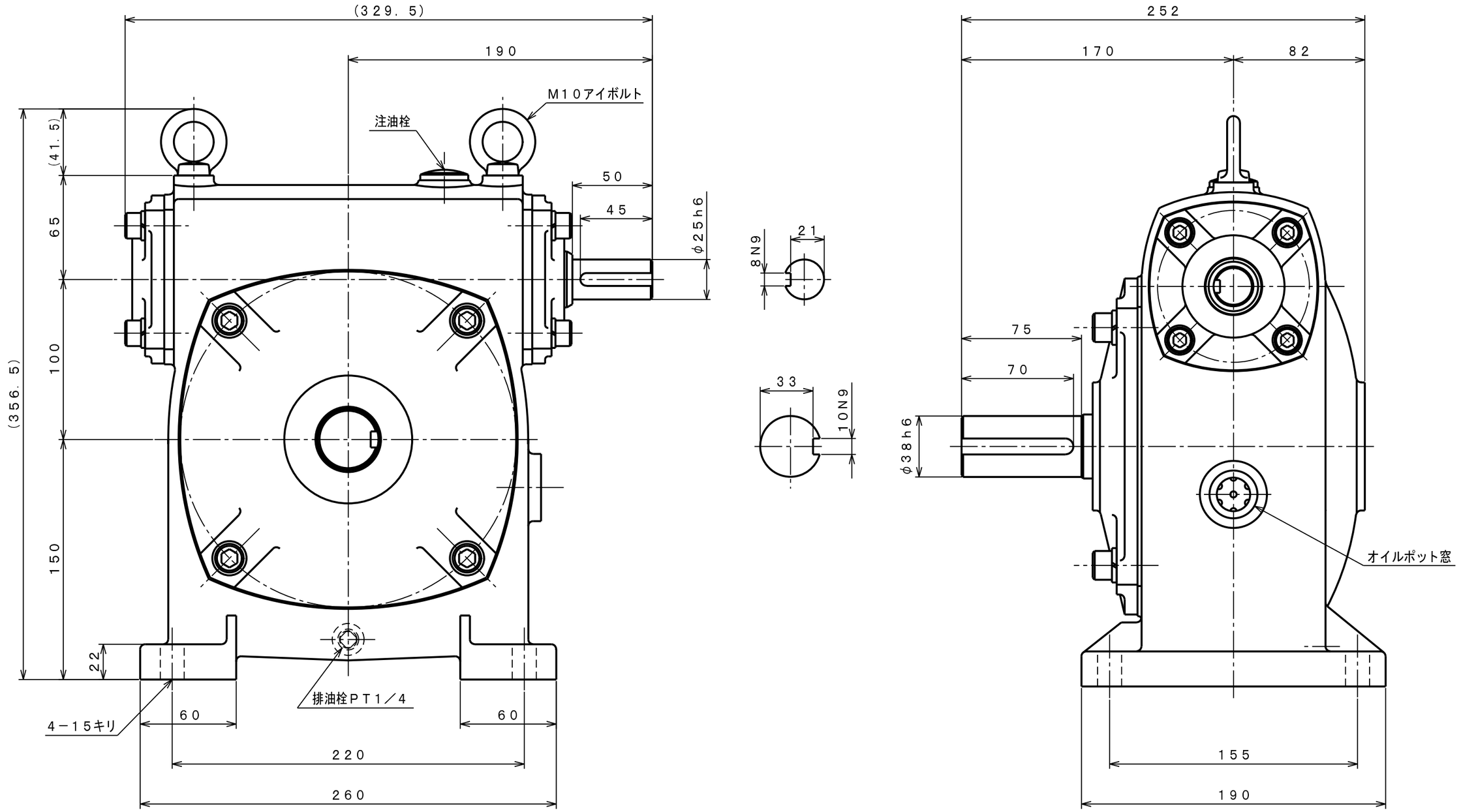

機種	HTW100	重量 (kg)	約43
品名	外形寸法図　(L)	縮尺	2／5
図番	HTW05V1		

SHIN-EI MANUFACTURING CO., LTD