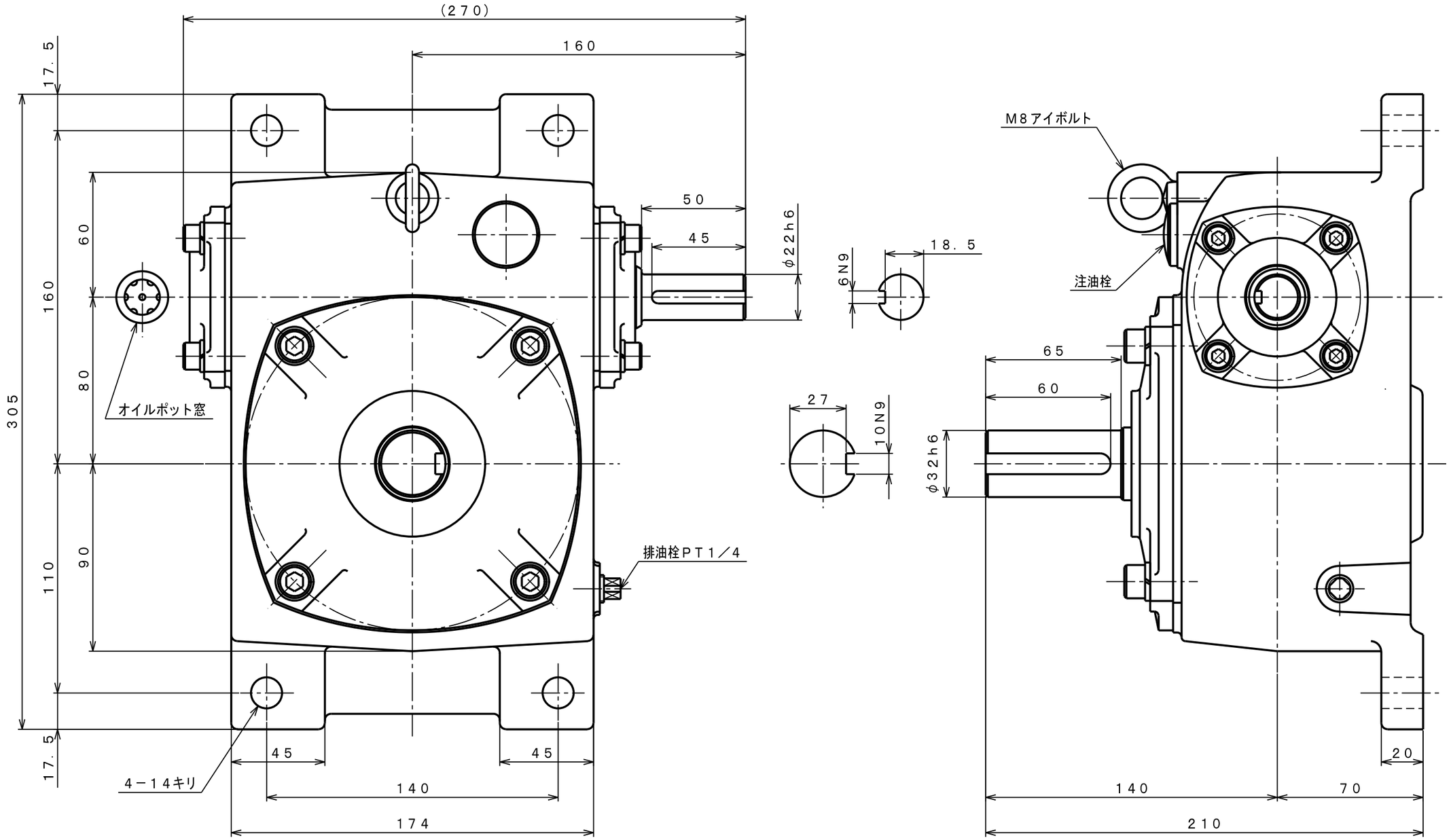

機種	HTK80	重量 (kg)	約21
品名	外形寸法図 （LT）	縮尺	1／2
図番	HTK04V1		

SHIN-EI MANUFACTURING CO., LTD