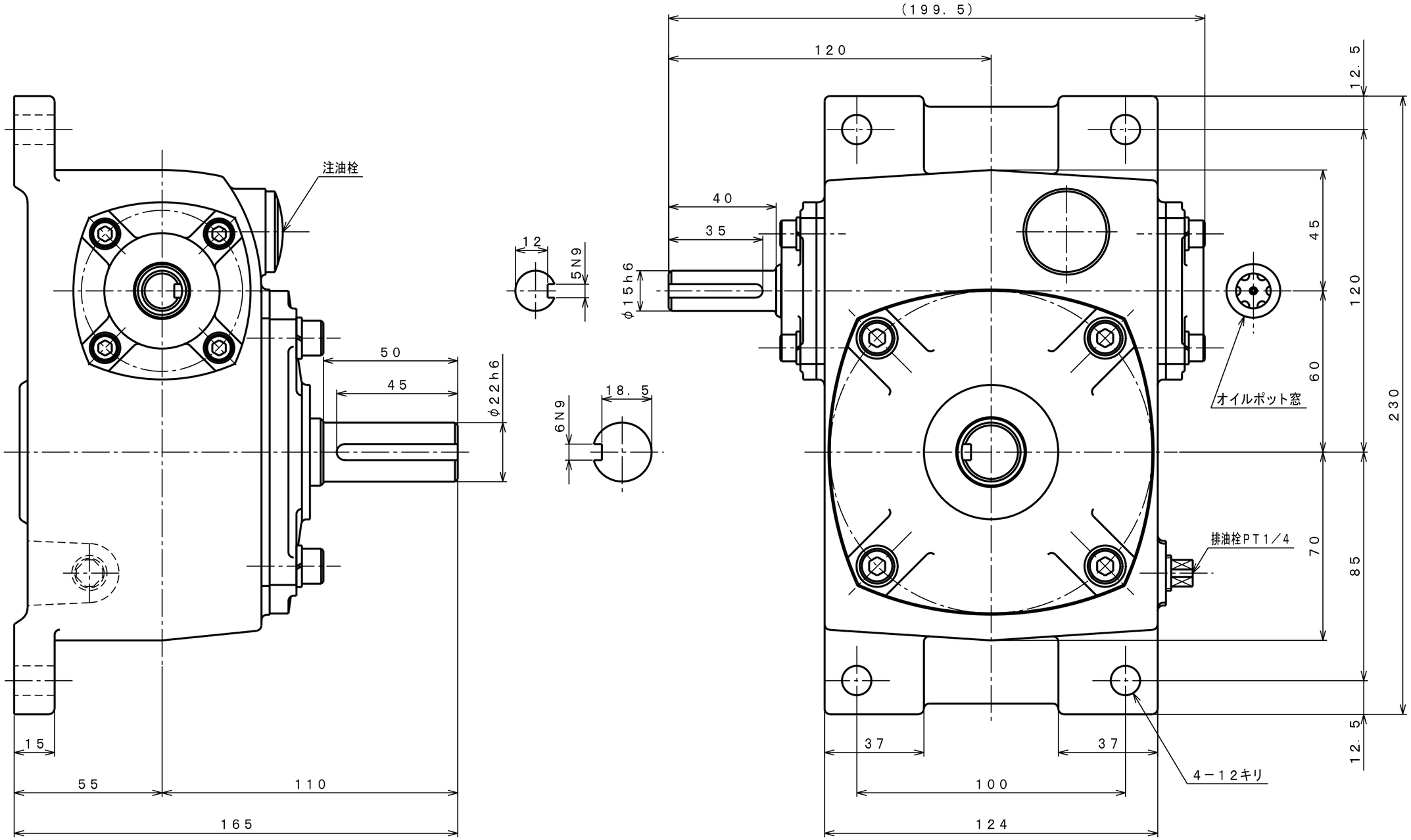


| | | | |
|---|---|---|---|
| 機種 | HTK60 | 重量 (kg) | 約10 |
| 品名 | 外形寸法図　(RT) | 縮尺 | 2／3 |
| 図番 | HTK02V2 | | |

SHIN-EI MANUFACTURING CO., LTD