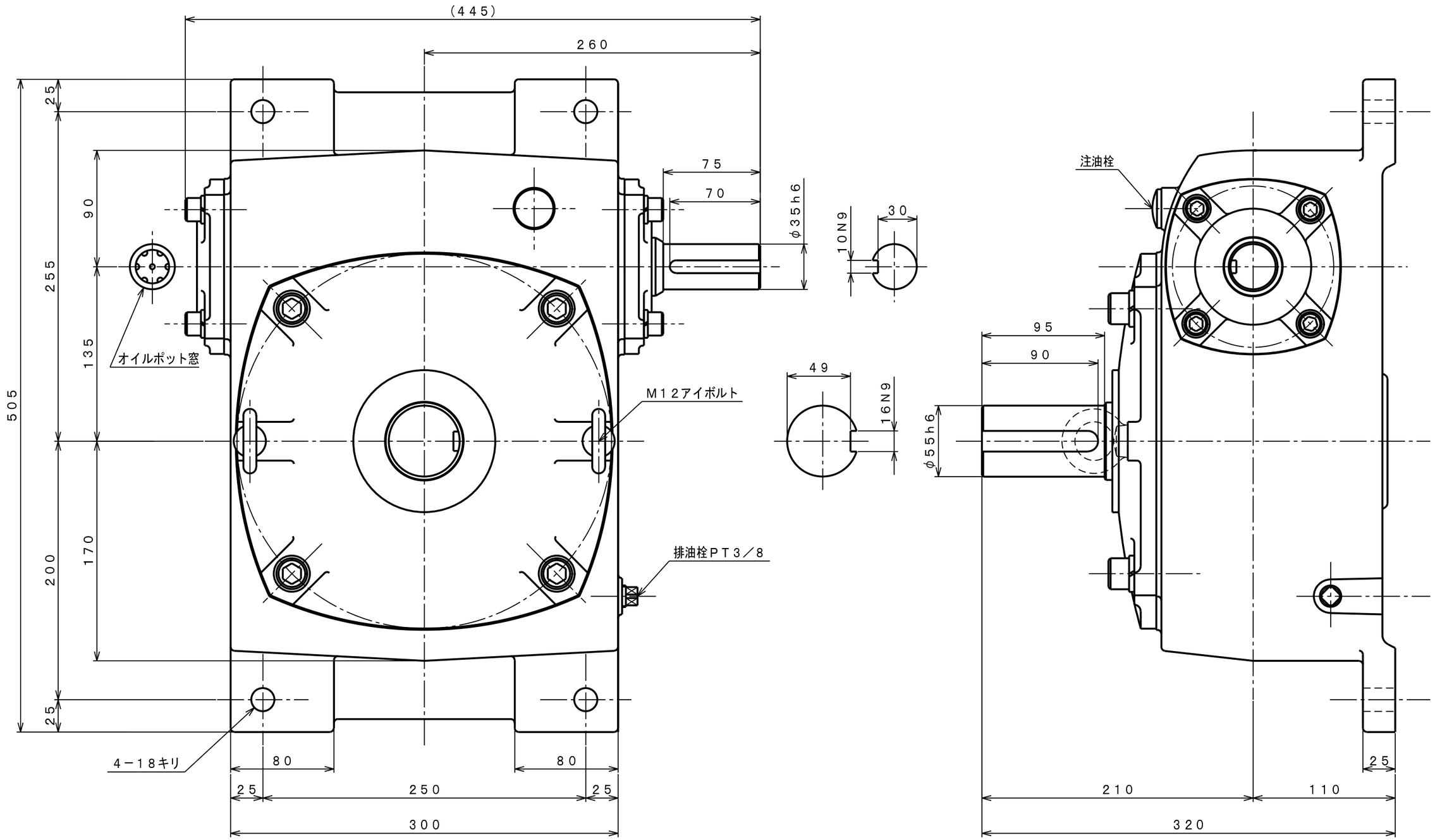

機種	HTK135	重量 (kg)	約90
品名	外形寸法図　(LT)	縮尺	1／3
図番	HTK07V1		

SHIN-EI MANUFACTURING CO., LTD