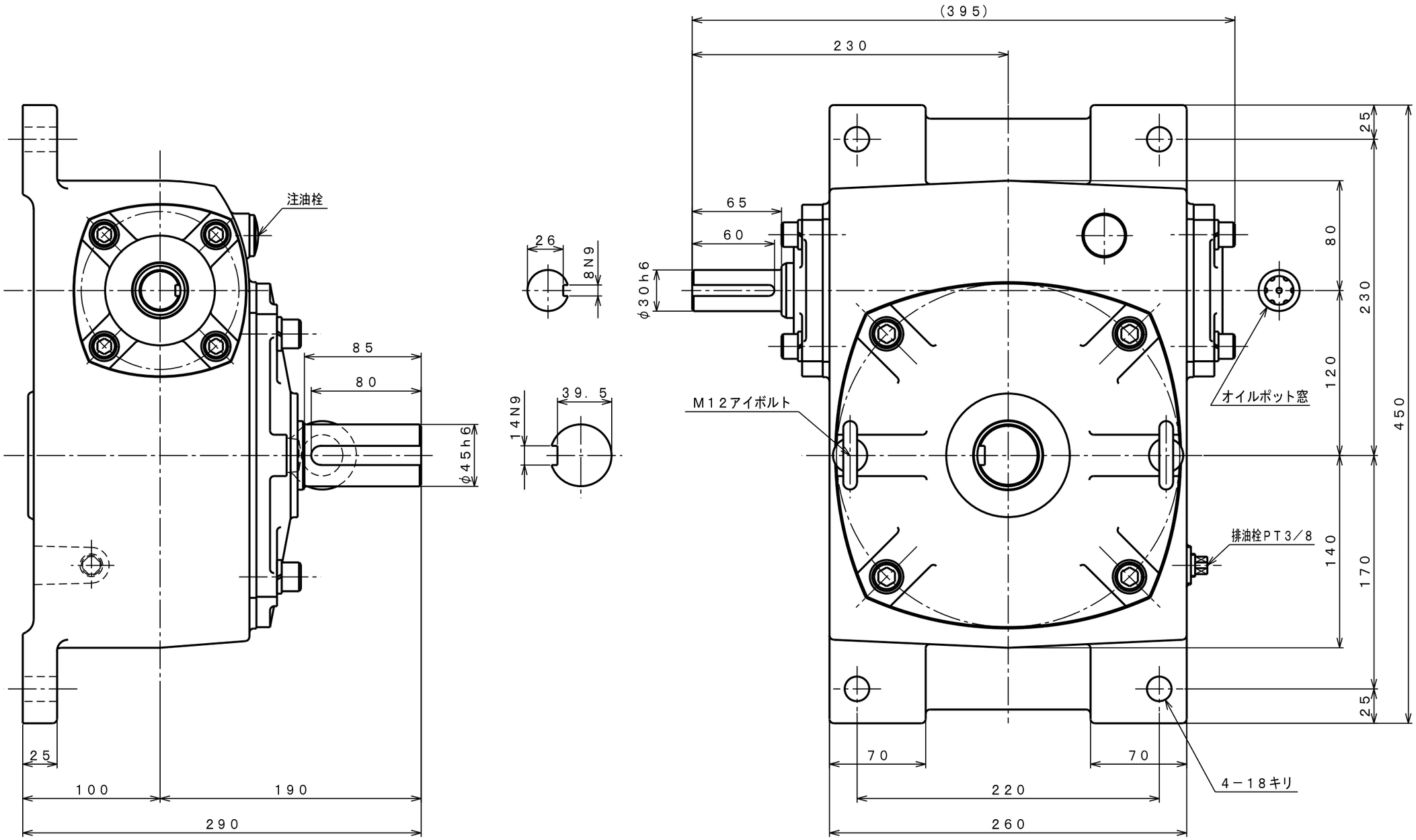

機種	HTK120	重量 (kg)	約60
品名	外形寸法図 （RT）	縮尺	1／3
図番	HTK06V2		

SHIN-EI MANUFACTURING CO., LTD