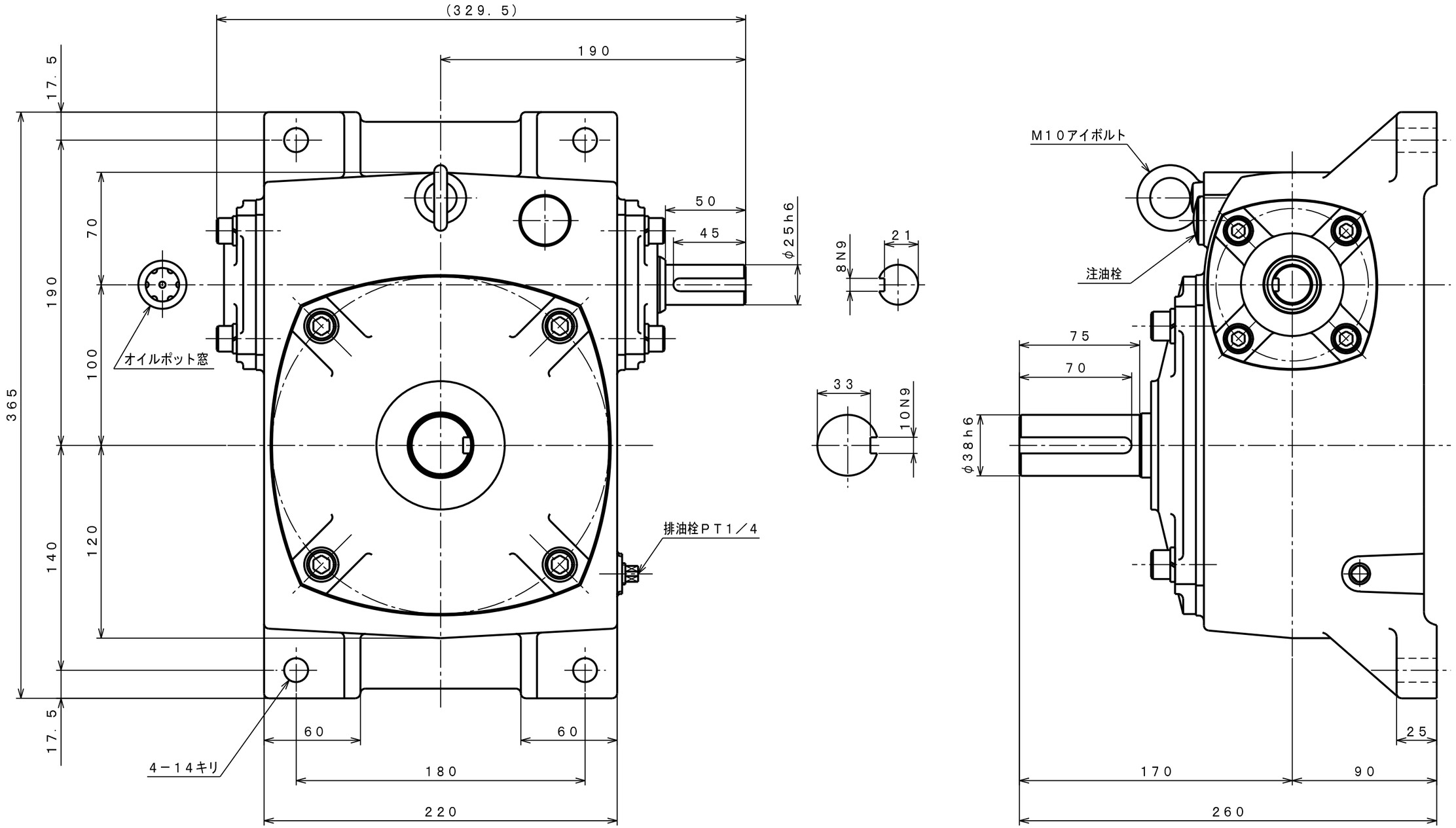

機種	HTK100	重量 (kg)	約38
品名	外形寸法図　（LT）	縮尺	2／5
図番	HTK05V1		

SHIN-EI MANUFACTURING CO., LTD