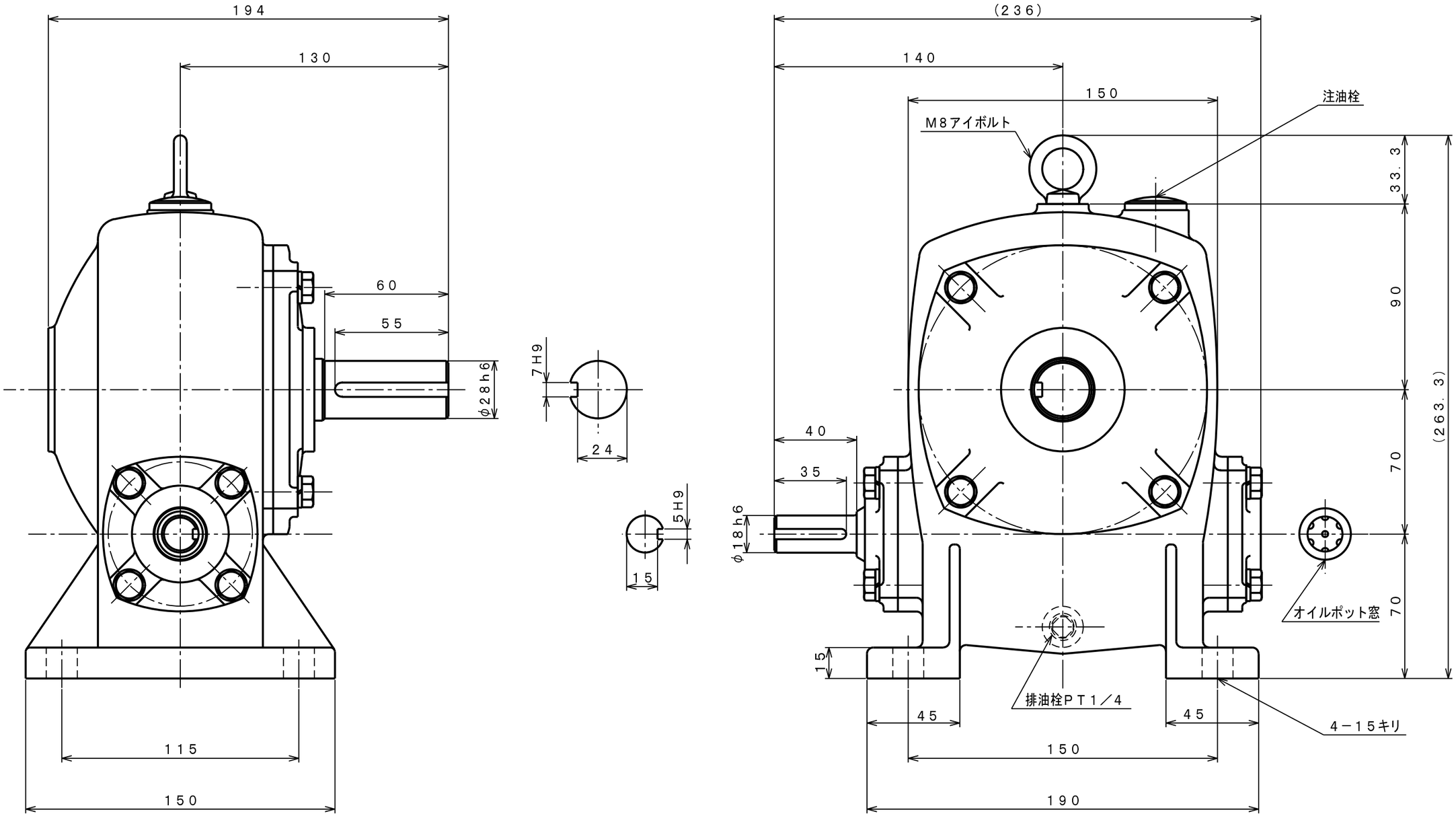

機種	SEBN3	重量 (kg)	約14
品名	外形寸法図　（R）	縮尺	1／2
図番	BN030V2		

SHIN-EI MANUFACTURING CO., LTD